Mesto Nemšová **11.5**

NA ROKOVANIE MESTSKÉHO ZASTUPITEĽSTVA DŇA 15.12.2020

K bodu: **Zámer prenajať časť C KN parcely č. 146/16, kat. územie Ľuborča a č. 4429, kat. územie Nemšová – obč. združenie HUBERT Ľuborča**

Spracoval: JUDr. Tatiana Hamarová
Schválil: Ing. Rudolf Kúkel, PhD.
Ing. Jarmila Savková
Predkladá: JUDr. Tatiana Hamarová
Materiál obsahuje: Návrh uznesenia
Dôvodovú správu s prílohami

Počet výtlačkov: 20
Rozdeľovník: členovia MsZ - 13x
primátor mesta
prednosta MsÚ
MsÚ - odd. správne, soc. vecí, podnikania, život. prostredia a kultúry
MsÚ - odd. finančné a správy mestského majetku
MsÚ - odd. finančné a správy mestského majetku
MsÚ - odd. výstavby
MsÚ - hlavný kontrolór
vedúci VPS. m. p. o.

Prerokované :
a) v Komisii životného prostredia a výstavby dňa .12.2020 - stanovisko predloží predseda
b) v Komisii finančnej a správy majetku mesta dňa .12.2020 - stanovisko predloží predseda

Návrh na uznesenie

Mestské zastupiteľstvo v Nemšovej na základe prerokovaného materiálu

schvaľuje

1. časť pozemkov, **C KN parcely č. 146/16** zastavaná plocha a nádvorie o výmere 244 m^2 (**časť o výmere 2m^2**), zapísanej na liste vlastníctva č. 1, katastrálne územie Ľuborča a **C KN parcely č. 4429** zastavaná plocha a nádvorie o výmere 2617 m^2 (**časť o výmere 12m^2**), zapísanej na liste vlastníctva 3713, katastrálne územie Nemšová ako dočasne **prebytočný majetok** mesta Nemšová

2. **zámer prenajať** časť pozemkov, **C KN parcely č. 146/16** zastavaná plocha a nádvorie o výmere 244 m^2 (**časť o výmere 2m^2**), zapísanej na liste vlastníctva č. 1, katastrálne územie Ľuborča a **C KN parcely č. 4429** zastavaná plocha a nádvorie o výmere 2617 m^2 (**časť o výmere 12m^2**), zapísanej na liste vlastníctva 3713, katastrálne územie Nemšová podľa § 9a ods. 9 písm. c) zákona č. 138/1991 Zb. o majetku obcí v znení neskorších predpisov ako **dôvod hodný osobitného zreteľa** občianskemu združeniu **HUBERT Ľuborča**, Jozefa Hanku 1105/6, Nemšová za podmienok: prenajímaná časť pozemkov je vyznačená na mapke a bude tvoriť prílohu nájomnej zmluvy, účel nájmu: umiestnenie informačných tabúľ včelárskeho náučného chodníka, nájomná zmluva na dobu určitú do 31.12.2030, nájomné: ...

Zdôvodnenie prenájmu ako prípad hodný osobitného zreteľa:

Ide o prenájom časti pozemkov, C KN parcely č. 146/16, kat. územie Ľuborča a č. 4429 v kat. území Nemšová o výmere 14 m^2 pre občianske združenie HUBERT Ľuborča. Toto občianske združenie bolo založené za účelom zachovania a sprístupnenia prírodných a kultúrnych pamiatok v regióne Ľuborča a na pozemkoch, ktoré sú predmetom nájmu umiestnia na vlastné náklady informačné tabule včelárskeho náučného chodníka.

Schválenie uznesenia :

Ods. 1 sa schvaľuje nadpolovičnou väčšinou poslancov.
Ods. 2 sa schvaľuje trojpätinovou väčšinou všetkých poslancov.

Dôvodová správa

K bodu: Zámer prenajať časť C KN parcely č. 146/16, kat. územie Ľuborča a č. 4429, kat. územie Nemšová – obč. združenie HUBERT Ľuborča

V novembri 2020 podalo občianske združenie HUBERT Ľuborča so sídlom: Jozefa Hanku 1105/6, IČO: 42144779 žiadosť o prenájom pozemkov pod informačné tabule na včelársky náučný chodník. Ide o pozemky, C KN parcelu č. 146/16 zastavaná plocha a nádvorie o výmere 244 m^2 (časť o výmere 2m^2), zapísanú na liste vlastníctva č. 1, katastrálne územie Ľuborča a C KN parcelu č. 4429 zastavaná plocha a nádvorie o výmere 2617 m^2 (časť o výmere 12m^2), zapísanú na liste vlastníctva 3713, katastrálne územie Nemšová, na ktorých bude umiestnených 7 informačných tabúl (pod každou tabuľou je navrhnutý prenájom 2 m^2). Tabule budú umiestnené na Hradnej ulici popri asfaltovej ceste a budú osadené v teréne v PVC ochranných rúrach bez betónovania tak, aby netvorili prekážku pri používaní komunikácie. Ich umiestnenie je znázornené na priloženej mape, ktorá tvorí prílohu materiálu a bude tvoriť aj prílohu nájomnej zmluvy. Na mestských pozemkoch, ktoré sú predmetom nájmu, budú umiestnené tabule pod č. 1 až 7. Ostatné tabule pod č. 8-12 budú umiestnené na pozemku, E KN parcele č. 60/2, ktorá je vo vlastníctve členov urbáru v Ľuborči.

Občianske združenie predložilo aj návrh nájomnej zmluvy, v ktorej navrhujú nájomnú zmluvu na dobu určitú, do 31.12.2030 a nájomné navrhli vo výške 1 €/m^2 za celé obdobie platnosti nájomnej zmluvy, t.j. celkové nájomné by predstavovalo 14 €.

Prenájom týchto pozemkov je navrhnutý podľa § 9a ods. 9 písm. c) zákona č. 138/1991 Zb. o majetku obcí v znení neskorších predpisov ako prípad hodný osobitného zreteľa. Na tomto zastupiteľstve sa schvaľuje 3/5 väčšinou všetkých poslancov zámer prenájmu. Na najbližšom zastupiteľstve sa bude schvaľovať samotný prenájom. Nájomná zmluva sa bude uzatvárať až po schválení prenájmu.

V Nemšovej dňa 02.12.2020 JUDr. Tatiana Hamarová

TLI

HUBERT Ľuborča, občianske združenie
Jozefa Hanku 1105/6, 914 41 Nemšová

Mestský úrad v Nemšovej
Dátum: 06. 11. 2020
Číslo záznamu: 2908/20
Číslo spisu:
Prílohy: 4/C
Vybavuje:

Mestský úrad
Janka Palu 2/3
914 41 Nemšová

Nemšová, 5. 11. 2020

Vec: **Žiadosť o prenájom pozemkov pod informačné tabule**

Touto cestou žiadam o prenájom pozemkov pod informačné tabule na včelársky náučný chodník v katastrálnom území Nemšová a Ľuborča.

Pozemky o výmere 14 m² z pozemkov:

- parc. CKN 146/16 ..... 1 informačná tabuľa x 2 m², na LV č. 1, katastrálne územie Ľuborča
- parc. CKN 4429 ..... 6 informačných tabúľ x 2 m², na LV č. 3713, katastrálne územie Nemšová

Informačné tabule budú umiestnené popri asfaltovej ceste Hradnej ulice podľa priloženej mapy (príloha č.1). Tabule budú osadené v teréne v PVC ochranných rúrach bez betónovania tak, aby netvorili prekážku pri používaní tejto komunikácie.

S pozdravom

HUBERT Ľuborča, občianske združenie, Jozefa Hanku 1105/6, 914 41 Nemšová

.....
František Begáň
predseda HUBERT Ľuborča,
občianske združenie

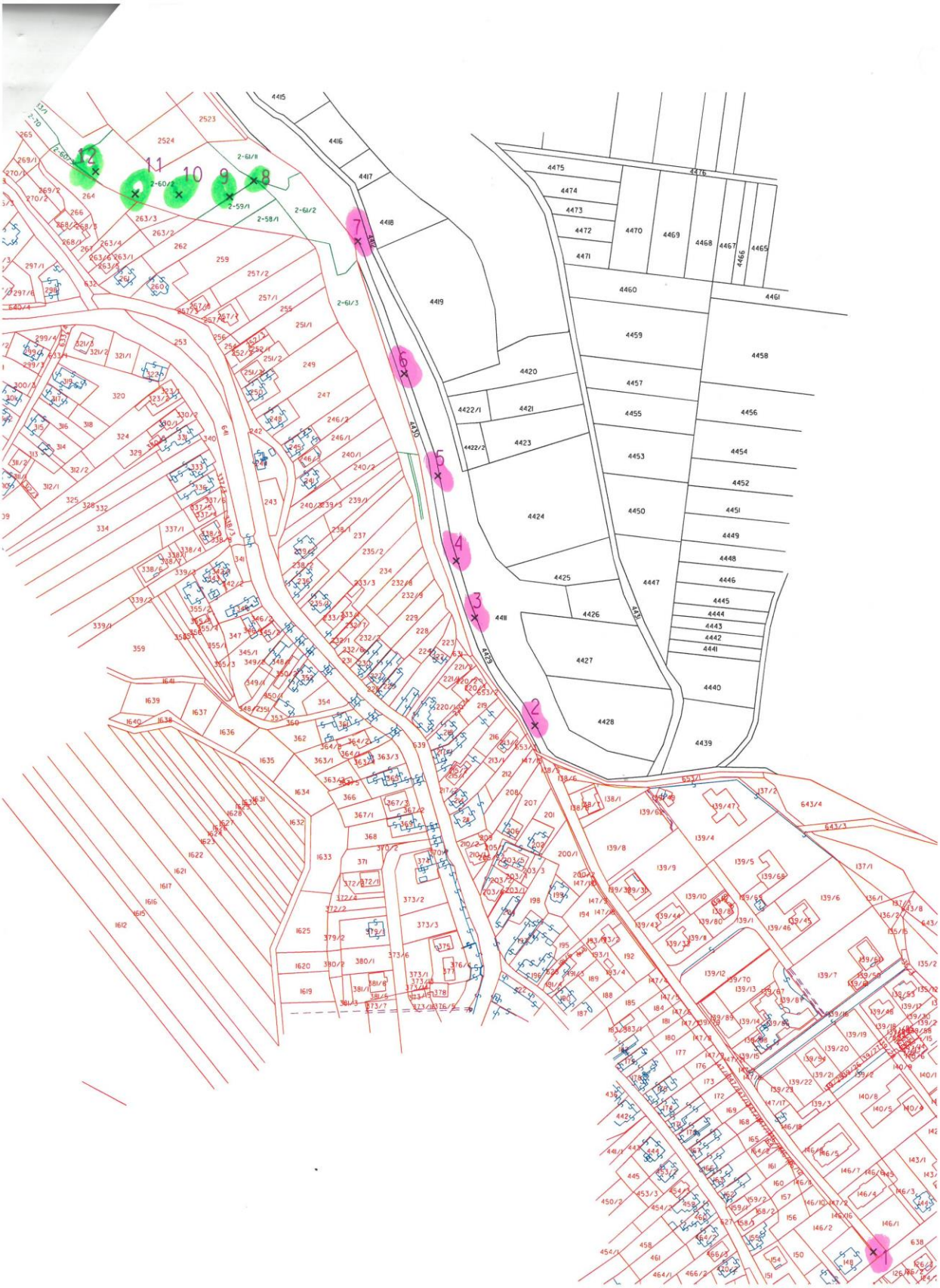
12
11
10
9
8
7
6
5
4
3
2
1

Zoznam parciel včelársky chodník Ľuborča

	Nemšová		Ľuborča		LV	
	EKN	CKN	EKN	CKN		
bod						
1				146/16	1	mesto
2		4429			3713	mesto
3		4429			3713	mesto
4		4429			3713	mesto
5		4429			3713	mesto
6		4429			3713	mesto
7		4429			3713	mesto
8			2-60/2		1262	urbár Ľuborča
9			2-60/2		1262	urbár Ľuborča
10			2-60/2		1262	urbár Ľuborča
11			2-60/2		1262	urbár Ľuborča
12			2-60/2		1262	urbár Ľuborča

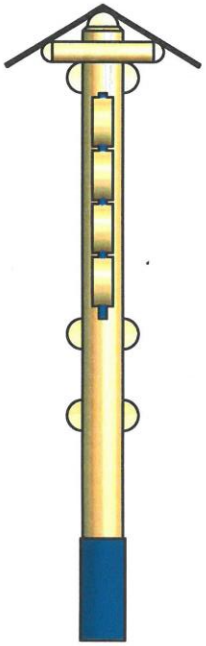

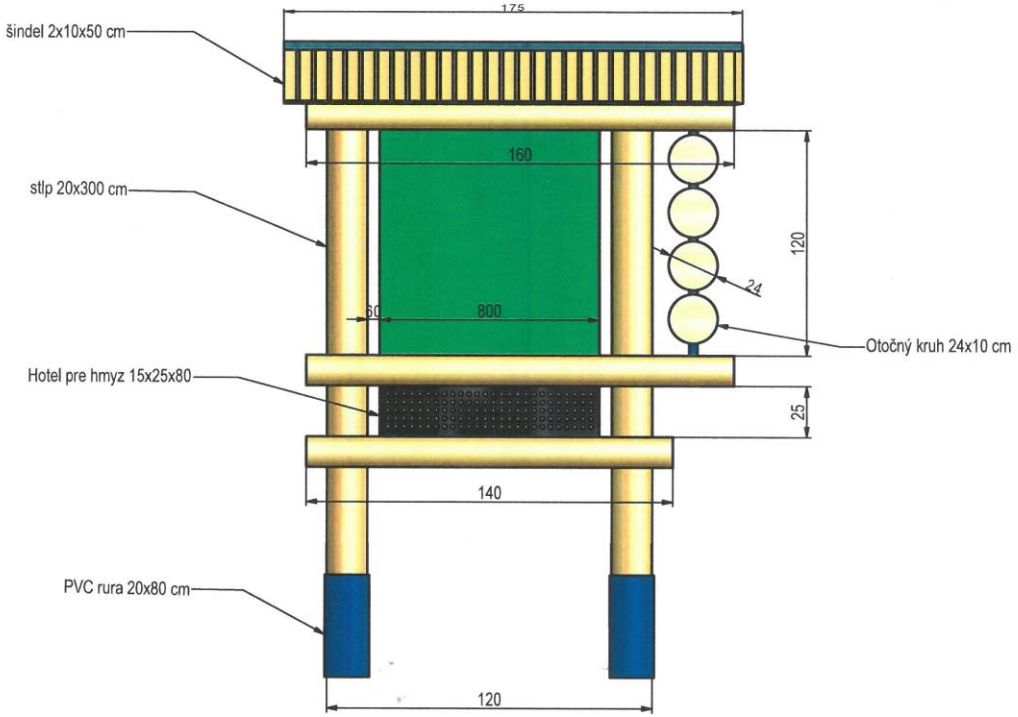

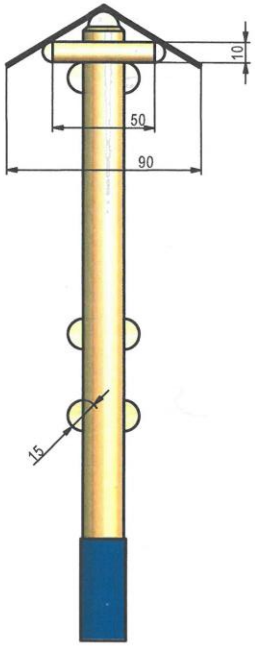

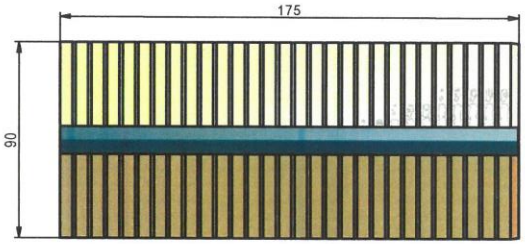

INFORMAČNÁ TABUĽA PRE VČELÁRSKY CHODNÍK